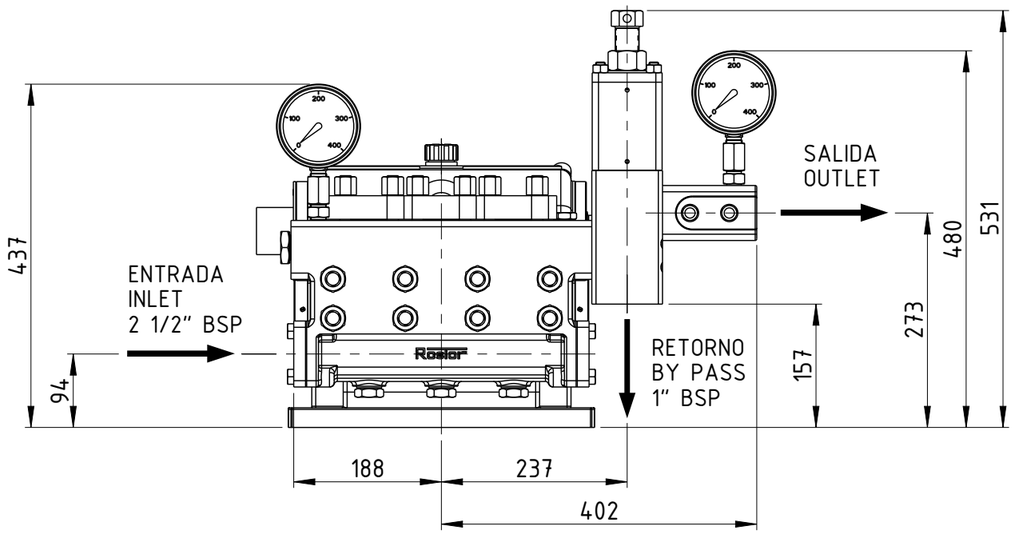

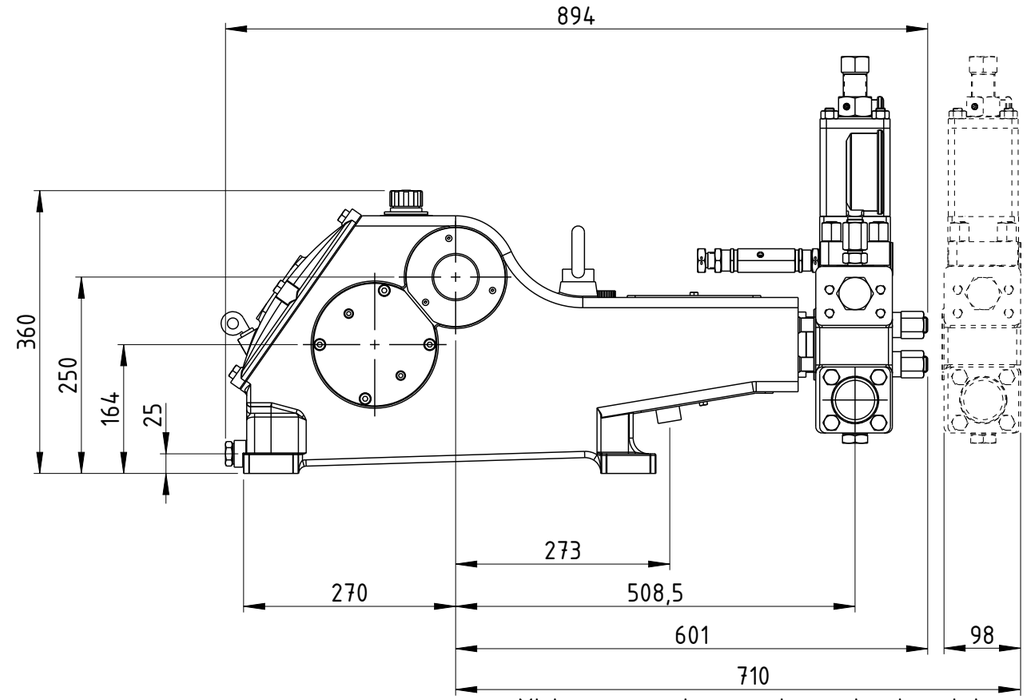

Minimo necesario para desmontar la culata
Distance required to take out head

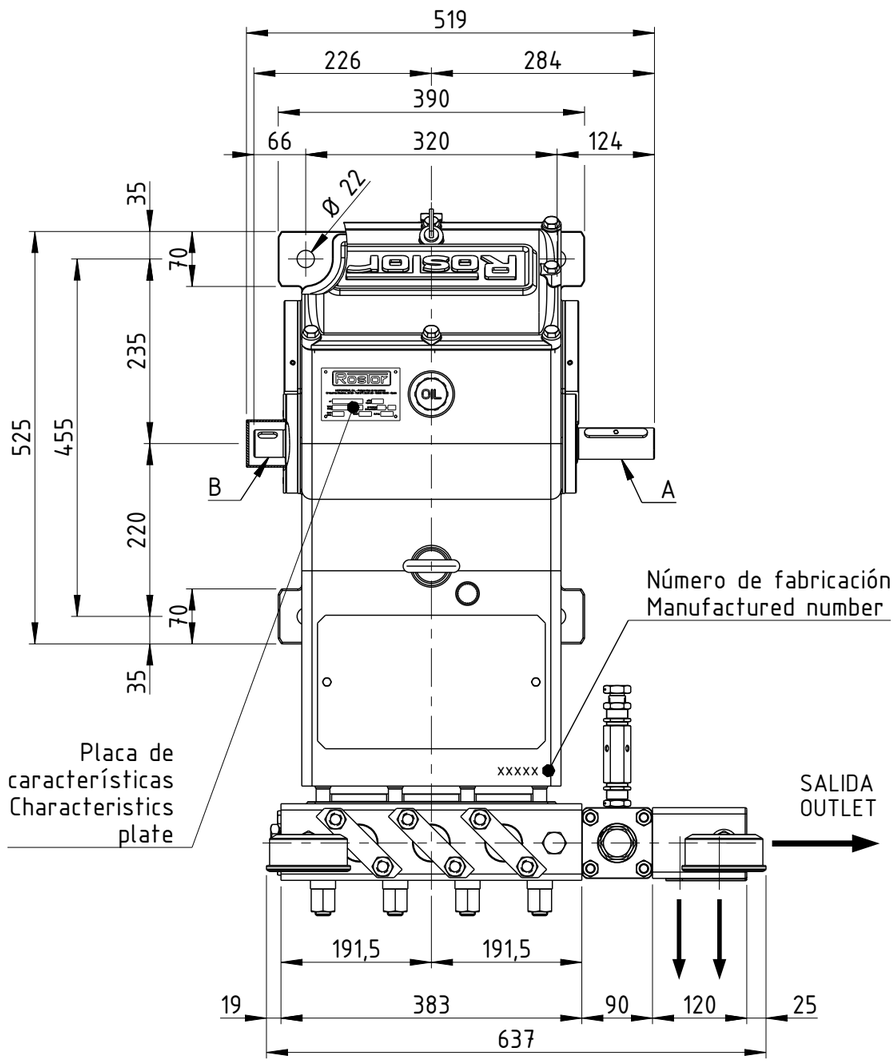

Eje / Shaft A

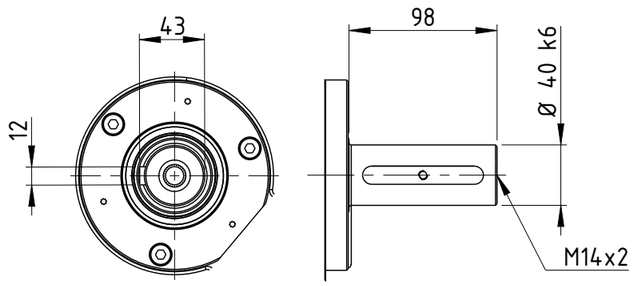

Eje / Shaft B

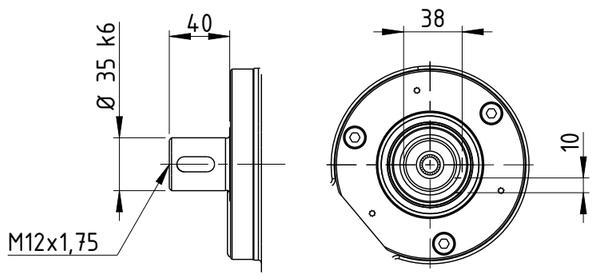

Con:
Colector de aspiración recto a izquierda, vál. reguladora de presión A02, y manómetros.

With:
Left centered suction manifold, pressure regulating valve A02 and pressure gauges.

Dib.	Enric F.	03/07/15	Material:	Rostor
Com.	Ferran T.		Codigo material:	
Sustituye a:			Codigo:B310008	
Nº de piezas:			P.Bruto: 240 kg	Reg. R-7699
ESCALA 1/8	ROSTOR 3100 A01 A02			Grupo B/3100/08